Manual de Instalación

TRULIFT DB01

www.newline-interactive.com

1. La parte posterior del televisor cuenta con cuatro orificios para tornillos de montaje M8; la distancia entre los tornillos varía en función de los distintos modelos.

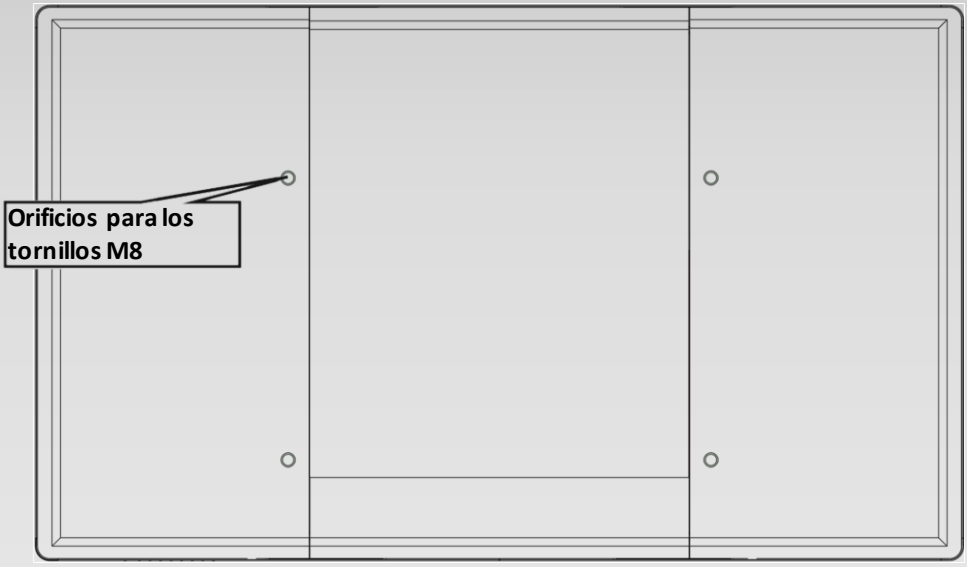

VESA MOUNT
400mm x 400mm
TT-5515B X5 X7
600mm x 400mm
TT8014B TT-8414B TT-6515B TT-7015B TT-6516UB
800mm x 400mm
TT-7516UB TT-8616UB

2. Tanto las piezas de montaje en pared como las piezas de montaje en el televisor (ver imagen) constan de piezas izquierdas y derechas, de acuerdo con las instrucciones de montaje.

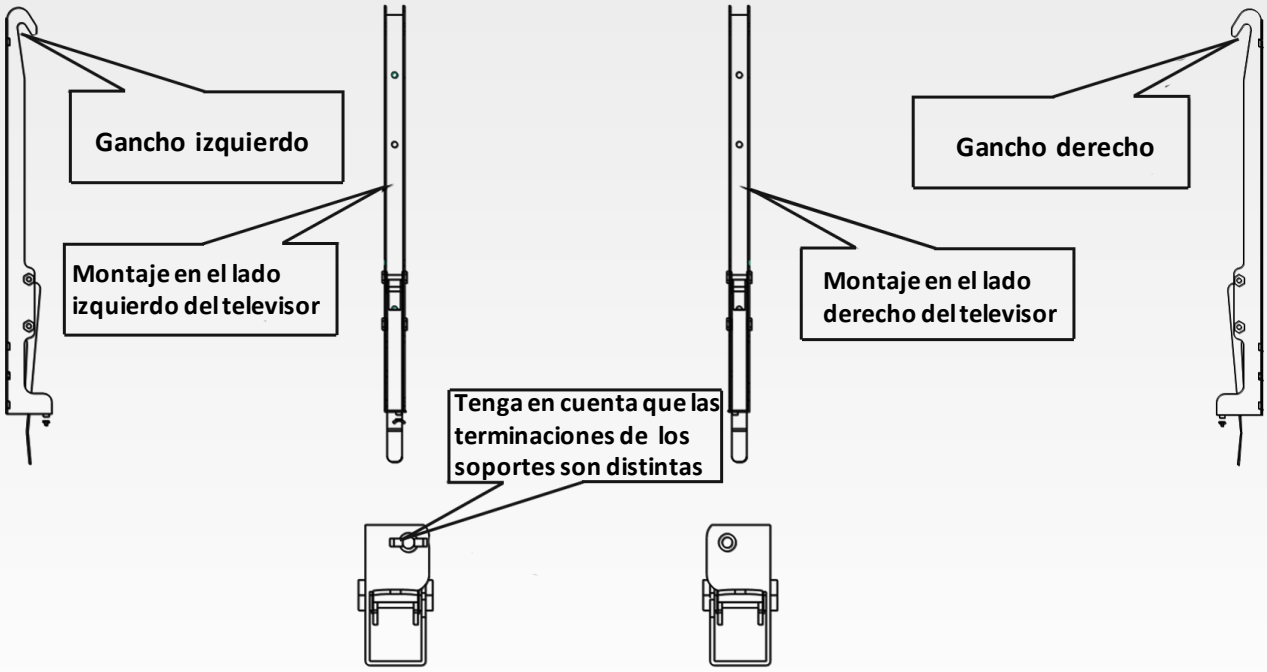

3. Utilice los tornillos M8 * 12 para fijar las piezas de montaje del soporte en la parte posterior del televisor.

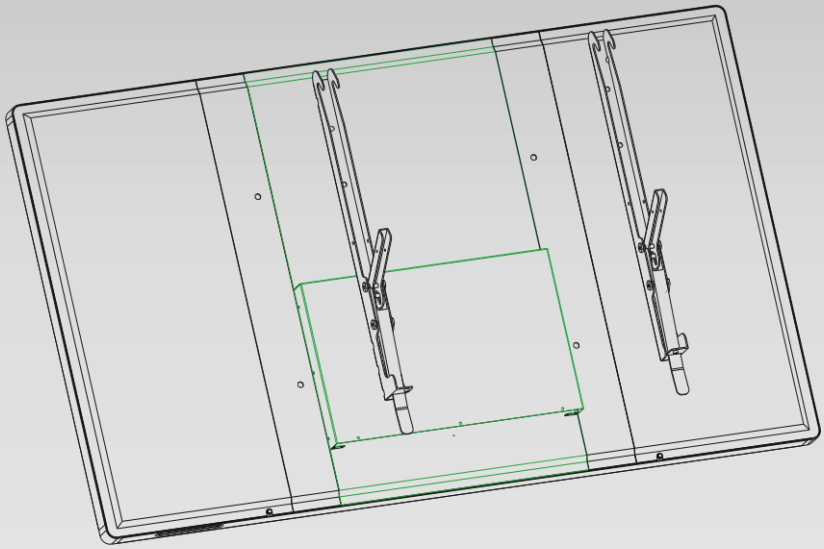

4. Utilice los tornillos de expansión M8 * 50 para fijar las piezas de montaje mural en la pared horizontalmente una al lado de la otra; la distancia entre ellas dependerá de la distancia de los tornillos montados en la parte posterior del televisor. (Consulte el punto 1 de las instrucciones)

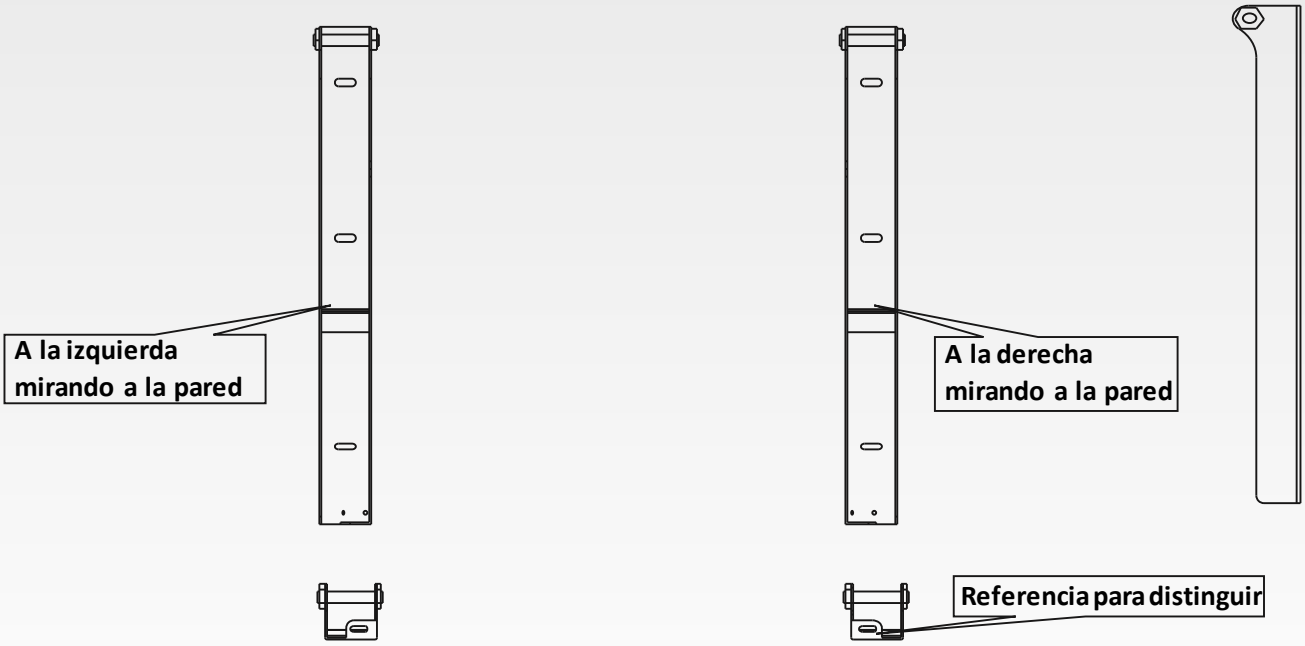

5. El televisor con las piezas de montaje instaladas se cuelga en las piezas de montaje mural mediante los ganchos izquierdo y derecho. Asegúrese de que los lados izquierdo y derecho estén bien fijos antes de soltar el televisor.

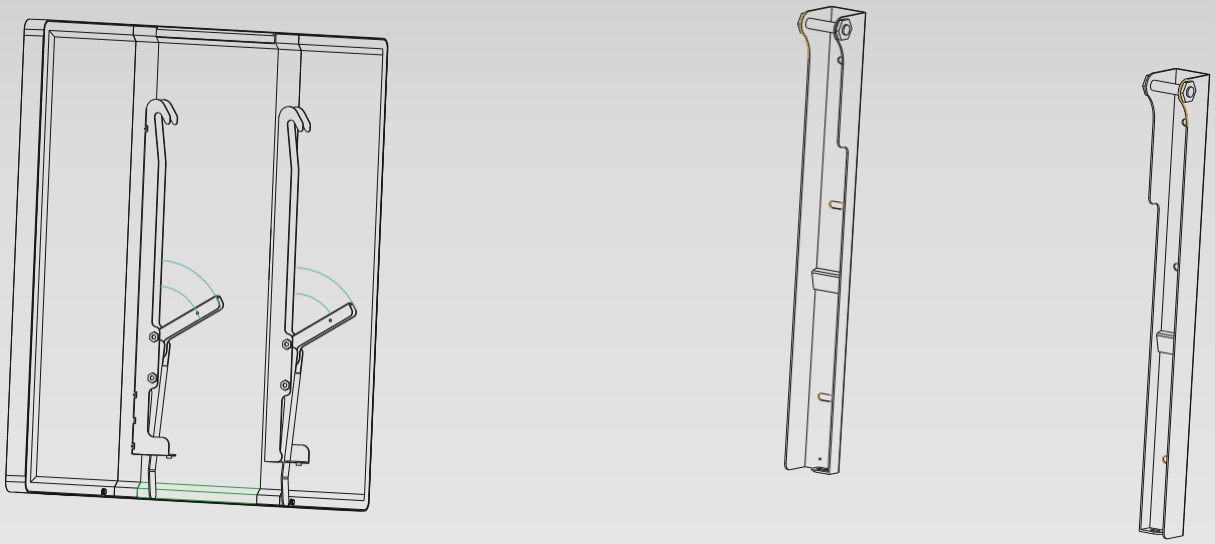

6. Imagen del televisor colgado en la pared mediante el soporte de montaje mural (tal y como se muestra en la imagen a continuación).

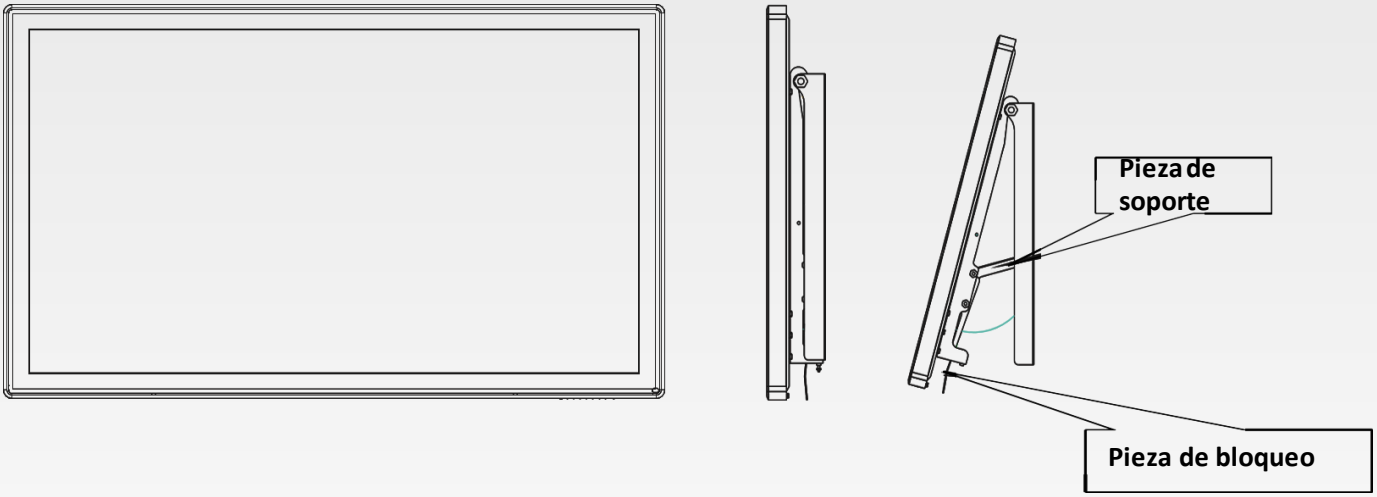

Visión delantera después de la instalación

Visión lateral después de la instalación

Movimiento de rotación

7. El soporte de montaje mural dispone de capacidad de rotación (ver imagen). Una vez que el televisor esté colgado de forma estable en la pared, levante suavemente su borde inferior. Haga juego con los ganchos izquierdo y derecho que soportan el peso del televisor y gire lentamente el panel para colocarlo en un ángulo determinado; las piezas de soporte se deslizarán a la posición de las ranuras de bloqueo de las piezas de montaje mural para mantener el televisor en un ángulo fijo. Para deshacer el ajuste, sujete el televisor con ambas manos; haga girar las piezas de bloqueo y mueva el televisor lentamente hacia atrás hasta la posición vertical. Nota: asegúrese de que el televisor esté en posición vertical antes de soltarlo.